Información de producto

VELUX INTEGRA®
Ventana giratoria eléctrica de madera GGL
-pintada en blanco-

Descripción

- Ventana accionada con energía eléctrica realizada en madera de pino de alta calidad, revestida con pintura acrílica con base acuosa
- Mando de control remoto
- Sensor de lluvia para el cierre de la ventana en caso de lluvia
- Barra de maniobra para operaciones sencillas
- Aleta de ventilación con filtro integrado para polen e insectos
- Rotación de la hoja 180º para la limpieza del acristalamiento exterior
- Pestillo para la fijación de la hoja en posición de limpieza y ventilación
- Acabado exterior en aluminio gris que no precisa mantenimiento
- Preparada para la instalación de persianas, cortinas, toldos y accesorios manuales, eléctricos o solares. Accionamiento de dos productos eléctricos con el mismo mando a distancia

Pendiente de la cubierta

- Se puede instalar en cubiertas con pendientes entre 15° y 90°

Materiales

- Madera de pino laminada revestida con pintura acrílica de base acuosa
- Acristalamiento bajo emisivo con vidrio interior laminado e intercalario de acero inoxidable
- Aluminio lacado gris RAL 7043, cobre o zinc
- Aislamiento VELUX Thermo Technology™

Certificaciones

10 AÑOS GARANTÍA

Las fábricas de productos VELUX garantizan la implantación de sistemas de calidad de procesos y de sistemas de gestión medioambiental mediante las correspondientes acreditaciones ISO 9001 e ISO 14001

EUTR	En cumplimiento del Reglamento de la madera EUTR, Reglamento (UE) 995/2010
REACH	Somos conscientes de la regulación REACH y de sus obligaciones. Ninguno de nuestros productos contiene sustancias potencialmente preocupantes.

Composición del acristalamiento

	-- 70	-- 60
Vidrio interior	3+3 vidrio laminado bajo emisivo extra aislante	3+3 vidrio laminado bajo emisivo extra aislante y aislamiento acústico
Vidrio intermedio	-	-
Vidrio exterior	4 mm templado bajo emisivo	6 mm templado bajo emisivo extra aislante y extra protección solar y fácil limpieza
Cámara aislante	15 mm	15 mm
Acristalamiento	Doble	Doble
Gas de la cámara aislante	Argón	Argón

Valores técnicos

Transmitancia térmica Uw [W/m²K] ventanas	1,3	1,3
Transmitancia térmica Ug [W/m²K] acristalamiento	1,0	1,0
Aislamiento acústico Rw [dB]	35	35
Factor solar g	46%	30%
Transmisión de luz τ_v	68%	62%
Transmisión de rayos ultravioleta τ_{uv}	0,05	0,05
Permeabilidad al aire	4	4
Resistencia a la carga de viento	C3	C3
Reacción al fuego	E	E

Datos técnicos en posición de ventilación

Ancho de ventana		**BK**	**CK**	**FK**	**MK**	**PK**	**SK**	**UK**
Capacidad de ventilación $q_v=K(Dp)^n$ [l/s]	**4 Pa**	3,3	4,0	4,8	5,8	7,1	8,5	10,0
	8 Pa	4,8	5,7	6,9	8,4	10,2	12,3	14,5
	10 Pa	5,4	6,4	7,8	9,5	11,5	13,9	16,3
	20 Pa	7,8	9,3	11,3	13,7	16,6	20,1	23,5
Área equivalente de aleta de ventilación [mm²]		2.200	2.600	3.100	3.700	4.600	5.600	6.600
Área geométrica libre [mm²]		1.900	2.800	3.700	4.500	6.100	7.200	10.600

*El flujo de ventilación y el área equivalente pueden variar hasta +/- 20% debido a variaciones en la producción y resultados de los ensayos.

Tamaños disponibles y superficie de iluminación

cm	47	55	66	78	94	114	134
55 / 550					425 P25 PK25		
62 / 624							
70 / 698						601 S01 SK01	
78 / 778		102 C02 CK02					
98 / 978	064 B04 BK04	6 104 C04 CK04	204 F04 FK04	1 304 M04 MK04	31 404 P04 PK04		7 804 U04 UK04
118 / 1178		C06 CK06	(5) 206 F06 FK06	14 306 M06 MK06	406 P06 PK06	4 606 S06 SK06	
140 / 1398			FK08	2 308 M08 MK08	408 P08 PK08	10 608 S08 SK08	8 808 U08 UK08
160 / 1600				13 310 M10 MK10	3 410 P10 PK10	610 S10 SK10	810 U10 UK10

mm

()= Area de luz natural efectiva, m²

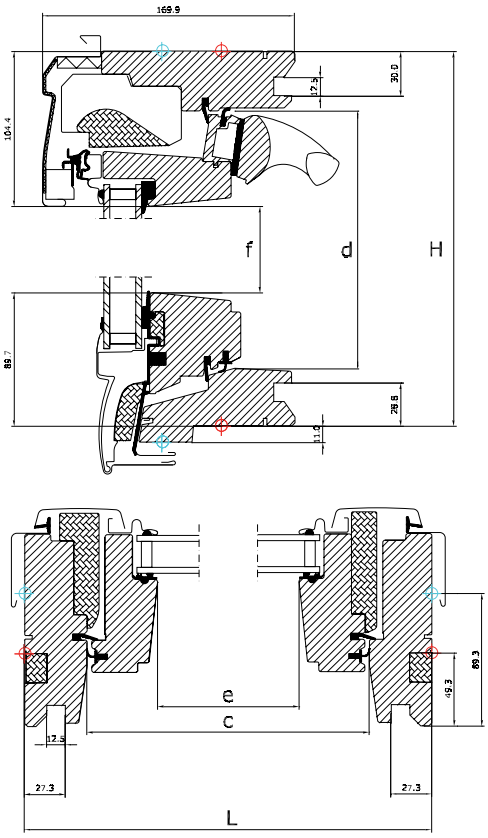

Aplicación recomendada
Las ventanas de tejado VELUX INTEGRA® eléctricas son:
- Perfectas para nuevas instalaciones donde es esencial un uso frecuente de la ventana
- Ideal para ventanas fuera de alcance o de difícil acceso

El mando a distancia para VELUX INTEGRA® asegura
- Una fácil ventilación y una mejor calidad de aire interior

		CK02	CK04	CK06	FK06	FK08	MK04	MK06	MK08
Dimensiones exteriores (LxH)	en mm	550 x 778	550 x 978	550 x 1178	660 x 1178	660 x 1398	780 x 978	780 x 1178	780 x 1398
Superficie de apertura (cxd)	en mm	466 x 699	466 x 899	466 x 1099	576 x 1099	576 x 1319	696 x 899	696 x 1099	696 x 1319
	en m²	0,33	0,42	0,51	0,63	0,76	0,62	0,76	0,92
Acristalamiento visible (exf)	en mm	371 x 583	371 x 783	371 x 983	481 x 983	481 x 1203	601 x 783	601 x 983	601 x 1203
	en m²	0,22	0,29	0,37	0,47	0,58	0,47	0,59	0,72

		PK04	PK06	PK08	PK10	SK06	SK08	SK10	UK04	UK08
Dimensiones exteriores (LxH)	en mm	942 x 978	942 x 1178	942 x 1398	942 x 1600	1140 x 1178	1140 x 1398	1140 x 1600	1340 x 978	1340 x 1398
Superficie de apertura (cxd)	en mm	858 x 899	858 x 1099	858 x 1319	858 x 1521	1056 x 1099	1056 x 1319	1056 x 1521	1256 x 899	1256 x 1319
	en m²	0,77	0,94	1,13	1,3	1,16	1,39	1,6	1,13	1,66
Acristalamiento visible (exf)	en mm	763 x 783	763 x 983	763 x 1203	763 x 1405	961 x 983	961 x 1203	961 x 1405	1161 x 783	1161 x 1203
	en m²	0,60	0,75	0,92	1,07	0,95	1,16	1,35	0,91	1,40

Características visibles

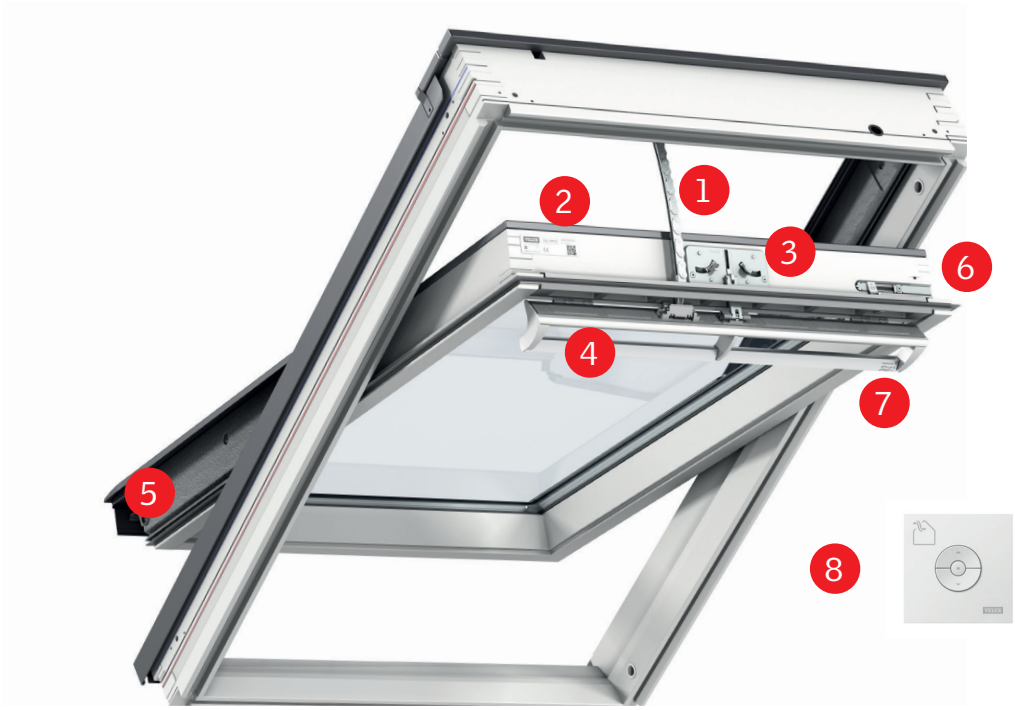

1 Apertura de la ventana

- Cuando se utiliza la ventana con el mando a distancia, la ventana abre de forma variable hasta 200 mm.

2 Placa identificativa

- Tipo de ventana, tamaño y variante
- Marcado CE
- Código de producción
- Código QR

3 Ensamble por click

- Aluminio lacado

4 Aleta de ventilación con barra de maniobra

- La aleta de ventilación está diseñada con una barrra de maniobra para permitir su accionamiento manual

5 Excelente aislamiento

- Poliestireno expandido
- Color: gris carbón

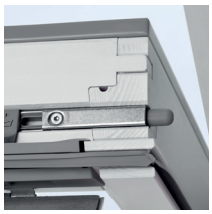

6 Pestillo de seguridad

- Plástico
- Color: gris
- Acero

7 Soportes para accesorios

- Con los soportes preinstalados VELUX Pick&Click®!, la instalación de accesorios es una tarea fácil y sencilla

8 Mando a distancia

- El mando a distancia KLI para VELUX INTEGRA permite la apertura y cierre de una o varias ventanas VELUX INTEGRA®.

Mantenimiento y limpieza

Para limpiar el vidrio exterior desde el interior, gire la ventana y asegúrela en la posición de limpieza con el pestillo de seguridad.

Kits de reparación y mantenimiento VELUX disponibles.

Acabado exterior

Material	NCS standard colour	RAL standard colour
Aluminio lacado (-0--) gris	S 7500-N	7043
Aluminio lacado (-5--) negro	S 9000-N	9005
Cobre (-1--)	-	-
Zinc titanio (-3--)	-	-

Acabado interior

Pintado color blanco	Impregnación y capas de pintura acrílica de base acuosa. NCS color estándar: S 0500-N, RAL más próximo: 9003.

Cercos y productos de instalación

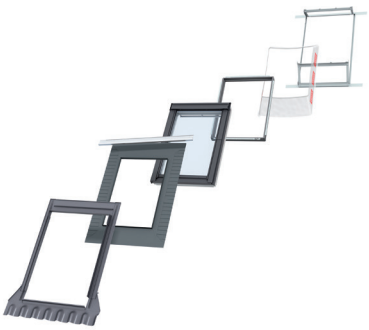

Cercos para:
- Instalación sencilla ED-
- Instalación twin EB-
- Instalación combi EK-

Disponible para instalación normal y hundida

Productos de instalación:
- Premarco aislante + Lámina impermeabilizante plisada BDX 2000
- Lámina impermeable perimetral BFX y canal de drenaje
- Kit para recercado LSG

Cortinas, toldos y persianas

Aislamiento térmico interior
Cortina de oscurecimiento
Estor
Cortina plisada
Cortina plisada máx. aislamiento
Cortina veneciana
Cortina Dúo

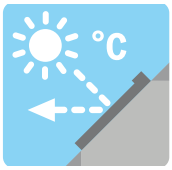

Protección solar exterior
Toldo
Persiana

Accesorios adicionales
Mosquiteras

Disponible en accionamiento manual, eléctrico y solar
Disponible en accionamiento manual y eléctrico
Disponible en accionamiento manual

Las versiones en accionamiento eléctrico y solar son parte de la gama de productos VELUX INTEGRA®.